פקודות תצוגה – View

פקודות תצוגה בתוכנה אפשר להפעיל מהתפריט העליון **View⇨Display** או מסרגל הכלים הנמצא בחלקו העליון של מסך התוכנה. אין זה משנה באיזו דרך מפעילים את פקודות התצוגה.

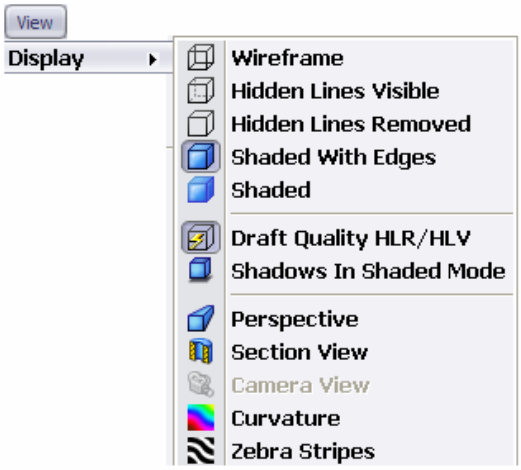

פקודות התצוגה בתפריט העליון **View⇨Display**

פקודות תצוגה בסרגל הכלים

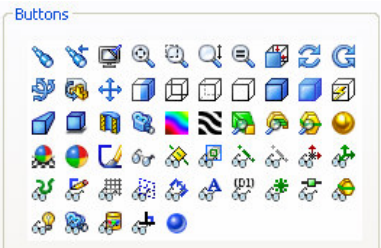

להוספת סמלי תצוגה לסרגל הכלים או לרצועה הצב את הסמן מעל אחד הסמלים שברצועה ולחץ על הלחצן הימני של העכבר. מהתפריט שייפתח בחר את הפקודה **Customize**.

בחלון הדו-שיח שייפתח בחר בחוצץ **Commands** לפתיחת חלון הדו-שיח המשני. בחר בקבוצת הפקודות **View** וגרור מתוך תצוגת הסמלים את הסמל הרצוי לסרגל הכלים או לרצועה *(ראה בעמ' 17)*.

סרגל הכלים לאחר הוספת סמלי פקודות תצוגה

הקטנת/הגדלת מבט – Zoom

פקודות **Zoom** מאפשרות לקבוע את גודל המבטים על המסך. בתוכנה ארבע פקודות מסוג זה.

	Zoom to Fit	התאמת גודל הסרטוט לגודל המסך. לאחר הפעלת הפקודה יופיעו על המסך כל האובייקטים בשלמותם.
	Zoom to Area	הגדלת קטע של מבט, שנקבע באמצעות חלון פריסה.
	Zoom In/Out	הגדלת/הקטנת מבט באופן דינמי באמצעות לחיצה על הלחצן השמאלי וגרירת הסמן מעלה או מטה.
	Zoom to Selection	התאמת גודל האובייקט שנבחר לגודל המסך.

Zoom to Fit

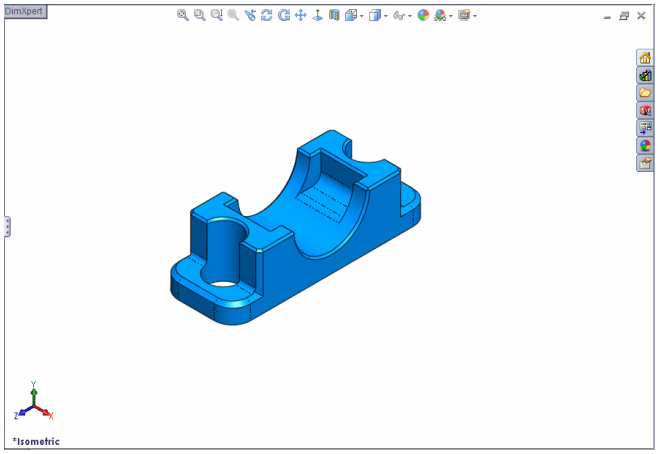

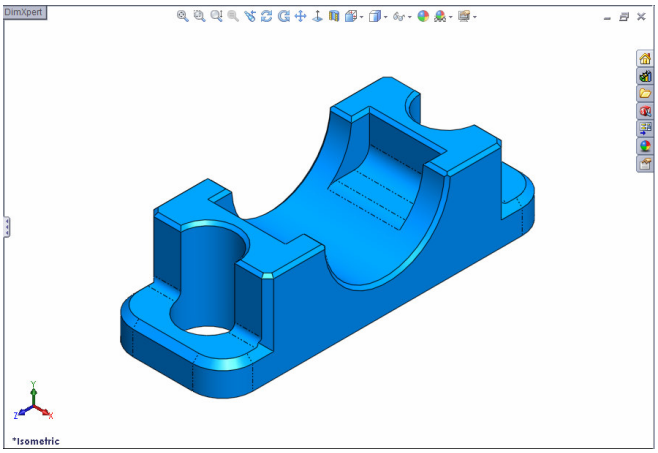

Zoom to Area

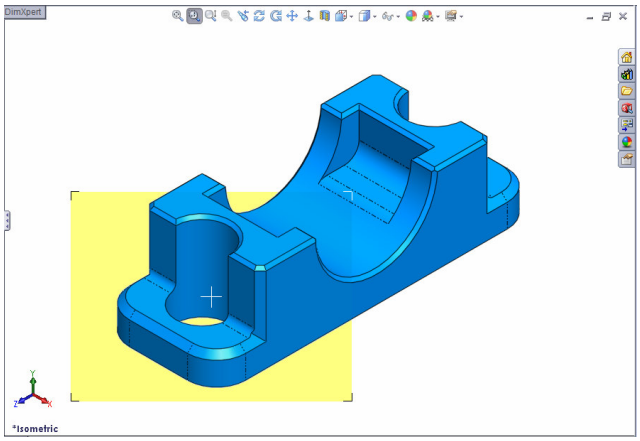

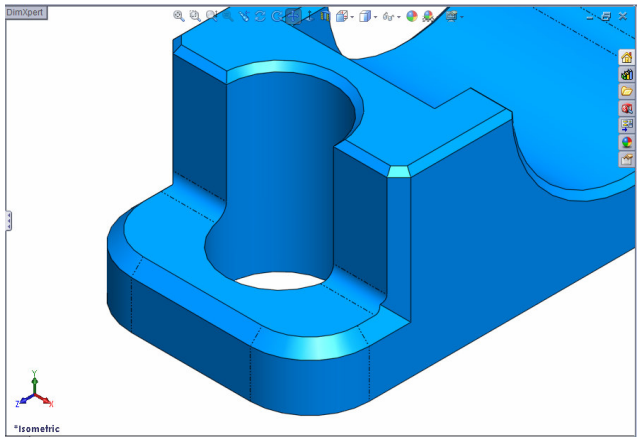

הזזת מבט – Pan

הפקודה **Pan** מאפשרת להזיז מבט בכל כיוון רצוי. לאחר הפעלת הפקודה לחץ לחיצה קבועה על הלחצן השמאלי של העכבר וגרור אותו בכיוון הרצוי.

סיבוב מבט – Rotate View, Roll View

בתוכנה שתי פקודות לסיבוב מבטים. הפקודה **Roll View** מאפשרת לסובב מבט במישור המקביל למסך. הפקודה **Rotate View** מאפשרת לסובב מבט במרחב. בשתי הפקודות יש ללחוץ לחיצה קבועה על הלחצן השמאלי של העכבר ולגרור אותו בכיוון הרצוי.

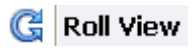

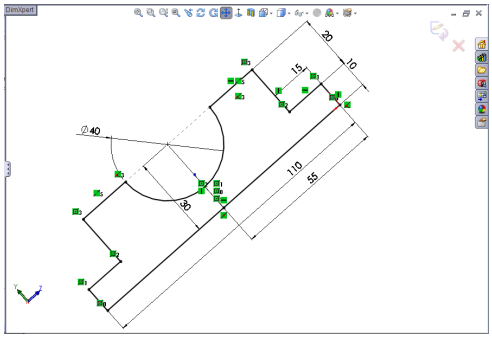

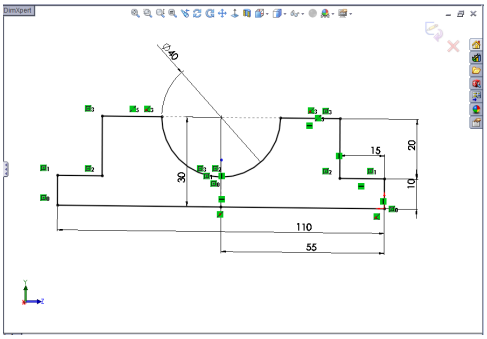

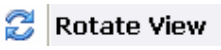

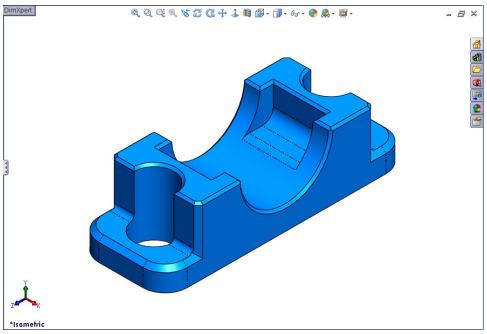

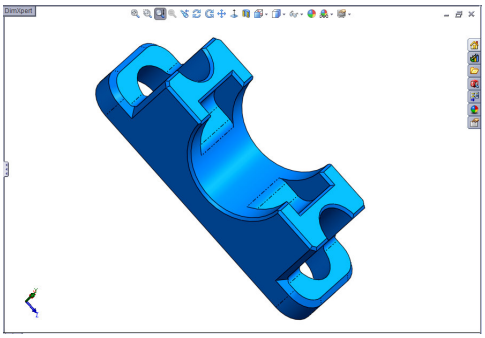

לשחזור המבט הקודם הפעל את הפקודה **Previous View** .

בעת ביצוע פקודת תצוגה כלשהי אפשר לעבור לפקודת תצוגה אחרת באמצעות לחיצה על הלחצן הימני של העכבר לפתיחת תפריט משני ובחירת פקודת התצוגה הרצויה. בחירת הפקודה **Select** תפסיק את פקודת התצוגה הפעילה.

מבטים חזיתיים

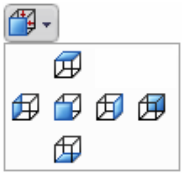

התוכנה מכילה סדרת פקודות לתצוגת מבטים חזיתיים. את הפקודות אפשר להפעיל מתוך סרגל הכלים העליון. שמות הפקודות נקבעים לפי כיוון ההסתכלות אל המודל.

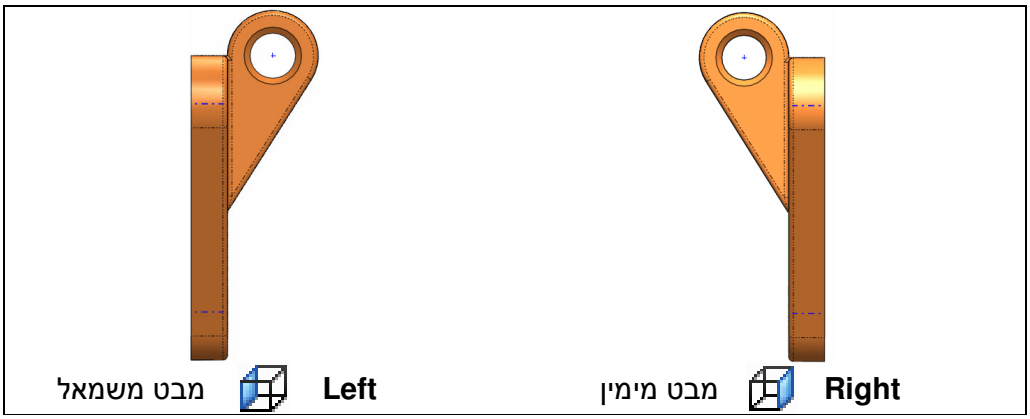

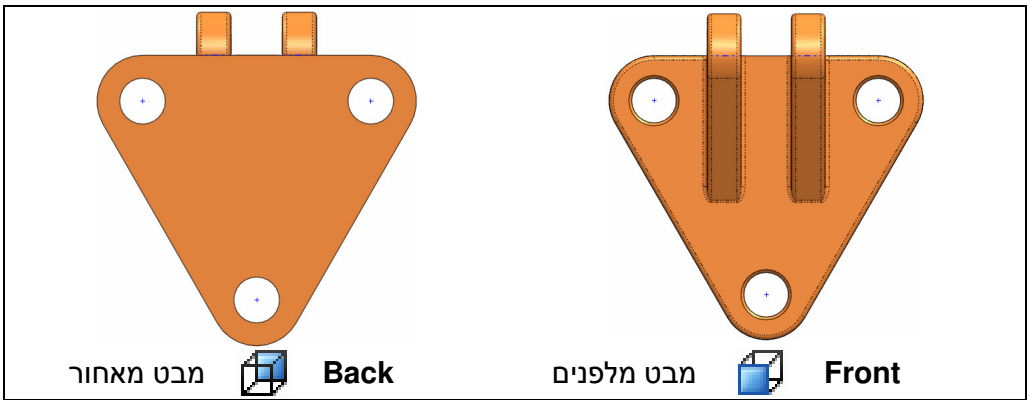

הערה!

לחיצה על אחד החצים של סמל מערכת הצירים תציג את הסרטוט במבט חזיתי מכיוון החץ שנבחר.

מבטים תלת-ממדיים – View Orientation

בתוכנה אפשר להציג גופים בצורות שונות באמצעות פקודות תצוגה תלת-ממדיות הנמצאות בסרגל הכלים העליון **View Orientation**. הפקודות מאפשרות להציג גופים במבטים מסוג **Dimetric**, **Trimetric**, **Isometric**.

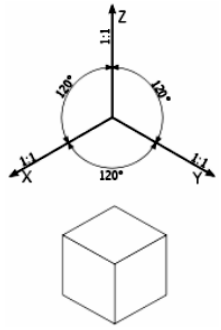

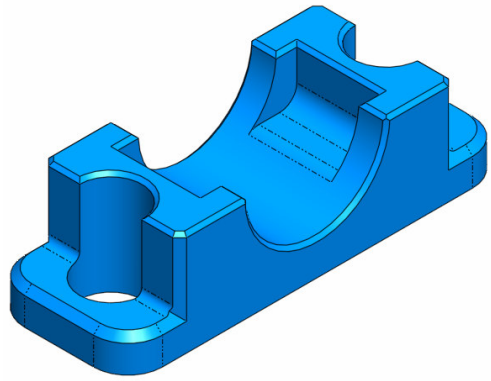

Isometric

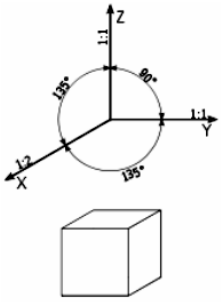

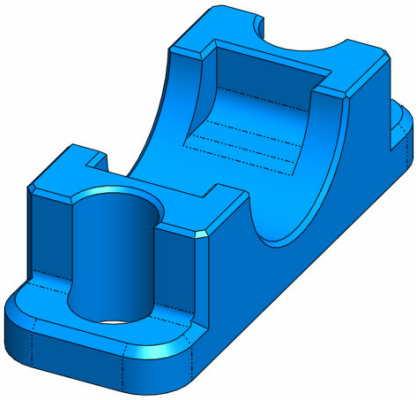

Trimetric

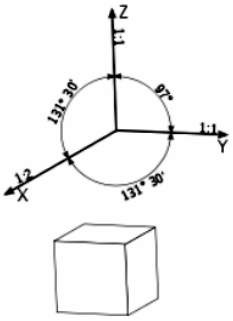

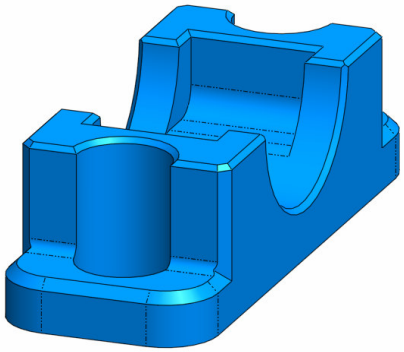

Dimetric

מבטים לפי התאמה אישית
Orientation

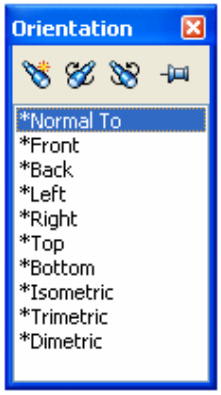

לחיצה על מקש הרווח של המקלדת תפתח את החלון **Orientation** המכיל את רשימת המבטים התקניים. לקביעת מבט על המסך בחר מתוך הרשימה את המבט הרצוי.
התוכנה מאפשרת לשנות את שם המבט שעל המסך לשם אחר מתוך הרשימה שבחלון. לשינוי שם המבט שעל המסך פתח את החלון **Orientation**, בחר מתוך הרשימה את השם הרצוי ולחץ על הסמל - **Update Standard Views**. לביטול שינוי שם המבט לחץ על הסמל - **Reset Standard Views**.

אפשר גם להוסיף לרשימה מבטים חדשים לפי התאמה אישית. להוספת מבט חדש לחץ על הסמל **Named View** וכתוב בתיבה את שם המבט החדש.

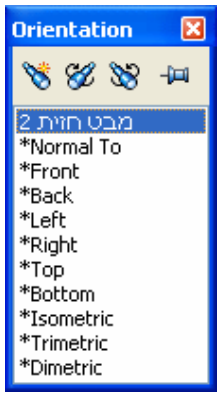

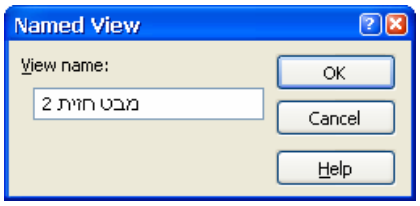

קביעת שם למבט חדש בתיבה **Named View**

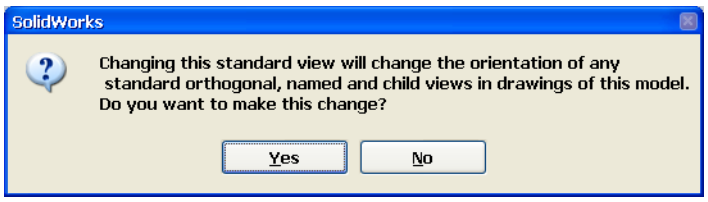

השינויים שבוצעו בחלון **Orientation** משנים גם את מערך המבטים לפי התקנים השונים. לאישור השינוי לחץ על הלחצן **Yes**.

השינויים שבוצעו בחלון **Orientation** משנים גם את תצוגת המבטים הנפתחים לאחר הפעלת פקודות התצוגה.